クルリト ビッグマルシェバッグ　デザインフォーマット

名入れ製作所

デザインスペース：W120×H150（mm）
■シルク印刷 最大範囲：W120×H150（mm）

単色印刷（シルク）用

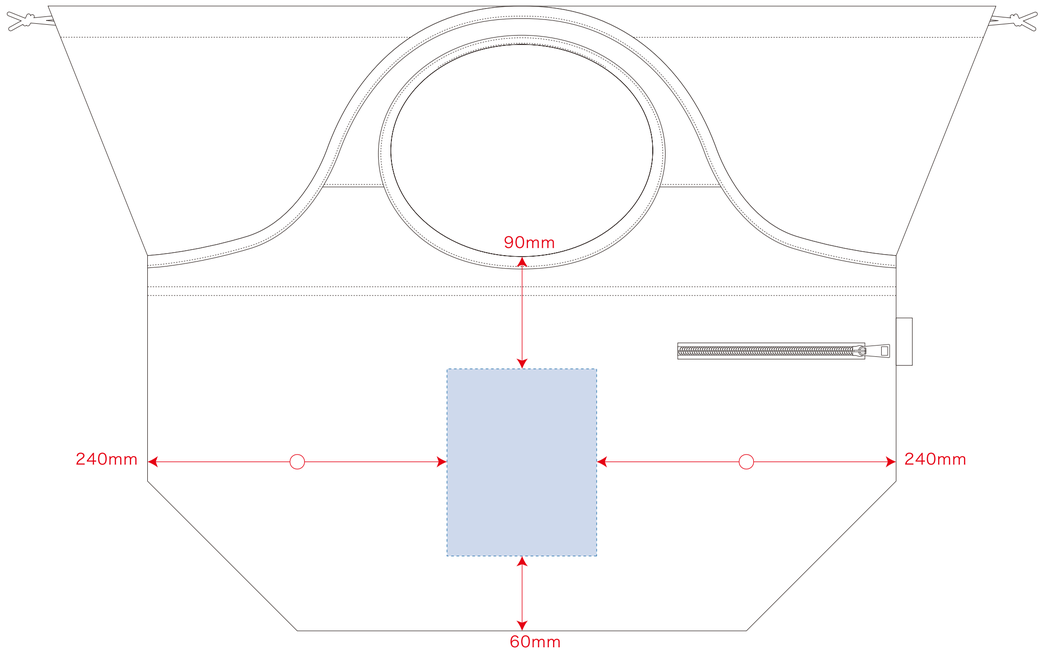

デザインスペース：W160×H160（mm）
■熱転写印刷 最大範囲：W100×H100（mm）

熱転写（フルカラー）用

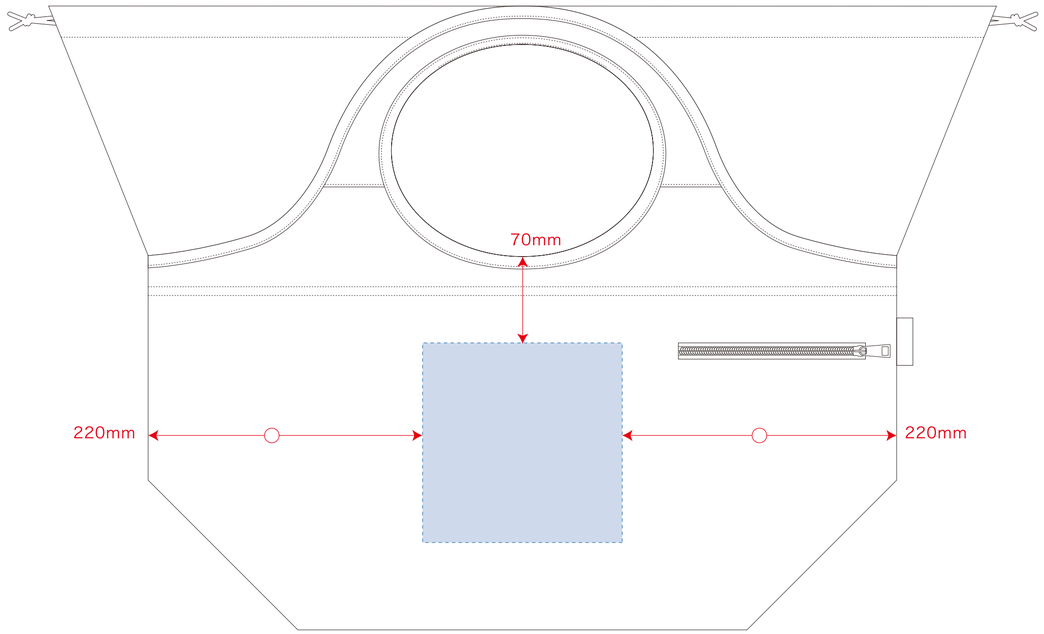

・・・**印刷領域**　**※この領域を超えての印刷はできません。**

【単色印刷】制作上の注意点

- デザインは「デザイン」レイヤーのみに制作してください。その他のレイヤーは変更しないでください。
- 単色印刷はデータの色に関係なく、注文時にご指定された色での印刷となります。黒1色でデータを作成してください。
- 刷り位置：寸法線はレイアウト位置に合わせて調整して下さい。
- パターンによる塗りや、透明効果は使用しないでください。
- プリントは点線部分、網掛けの刷り範囲 以内にお願い致します。
  (ベースの材質、又はデザインによりベタ面が多い場合、線が細かい場合等、調整が必要な場合がございます。)
- 細かい文字などは素材の関係上かすれたり、つぶれてしまう場合がございます。
- ベース素材のカラーにより、印刷色の仕上りが若干変わる場合がございます。
- 画像データは使用せず、パスにて作成してください。
- フォントはアウトライン化してください。

線幅目安についてのご注意

実線：0.8mm
抜き幅：1.3mm
線幅が細いと掠れ、ヌキが狭い場合はつぶれが生じる可能性がございます。
印刷の再現性を上げていただくためには、基準値を超えている必要がございます。

LESTAS
実線：インクを載せる線(箇所)
LESTAS
抜き幅：インクを載せない箇所

【フルカラー印刷】制作上の注意点

- デザインは「デザイン」レイヤーのみに制作してください。その他のレイヤーは変更しないでください。
- 入稿データのCMYKをそのままプリンタ出力・印刷しますので、CMYKにて作成ください。
  PANTONEまたはDIC等での色指定はご対応できません。
- 刷り位置：寸法線はレイアウト位置に合わせて調整して下さい。
- プリントは点線部分、網掛けの刷り範囲 以内にお願い致します。
  (ベースの材質、又はデザインによりベタ面が多い場合、線が細かい場合等、調整が必要な場合がございます。)
- 細かい文字などは素材の関係上かすれたり、つぶれてしまう場合がございます。
- ベース素材のカラーにより、印刷色の仕上りが若干変わる場合がございます。
- フォントはアウトライン化してください。
- 画像データを使用する場合は、原寸350dpiのCMYKに変換された画像データを埋め込み、レイアウトしてください。

線幅目安についてのご注意

実線：0.35mm
抜き幅： 0.5mm
線幅が細いと掠れ、ヌキが狭い場合はつぶれが生じる可能性がございます。
印刷の再現性を上げていただくためには、基準値を超えている必要がございます。

LESTAS
実線：インクを載せる線(箇所)
LESTAS
抜き幅：インクを載せない箇所